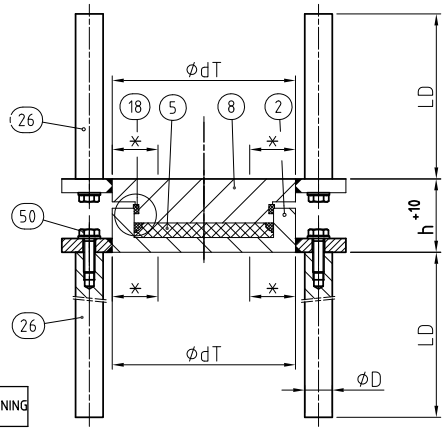

* 50 MM BRED KANT RUNTOM METALLSPRUTNING

Sektion A-A

** ÖVRE LAGERPLATTOR TILL LAGER FÖR STÅLÖVERBYGGNADER FÖRSES MED HÅL MED 1 MM FRIGÅNG (SERIE FIN) OCH BEARBETAS TILL GOD ANLIGGNING (N9)

Typ	LAGERDIMENSIONER (mm)					VIKT
	ØdT	s	t	u	h	kg
TF 1	200	177	217	125	76	30
TF 2	280	233	286	165	79	50
TF 3	365	301	348	244	87	90
TF 4	455	364	422	295	95	130
TF 5	540	424	491	344	100	180
TF 6	625	484	561	393	111	250
TF 7	710	544	631	442	122	345
TF 8	795	612	709	496	126	445
TF 9	875	668	774	542	136	570
TF 10	975	739	801	672	151	775
TF 11	1060	799	866	726	151	890
TF 12	1145	859	931	781	159	1080
TF 13	1225	916	992	832	174	1345
TF 14	1300	969	1049	881	188	1625
TF 15	1380	1025	1111	932	188	1800
TF 16	1455	1078	1168	980	202	2140
TF 17	1530	1131	1226	1028	216	2525
TF 18	1600	1181	1279	1073	222	2800
TF 19	1680	1237	1341	1125	223	3055
TF 20	1760	1294	1402	1176	242	3660

STANDARDER:

EN 1337-5.

STANDARD VINKELÄNDRING:

α = 0,013 rad

KORROSIONSSKYDD :

KORROSIONSSKYDD ENLIGT DIN EN ISO 12944, KORROSIVITETSKLASS C5-M, SYSTEM NR S7.04. FÖRVÄNTAD LIVSLÄNGD: LÅNG.

OBSERVERAS PÅ ARBETSPLATSEN

1. LAGREN MONTERAS ENLIGT SEPARAT ARBETSBESKRIVNG
2. SÅ SNART LAGREN ÄR FAST FÖRBUNDNA MED SÅVÄL ÖVER-SOM UNDERBYGGNAD KAPAS BULTARNA ENL VIDSTÅENDE SKISS.

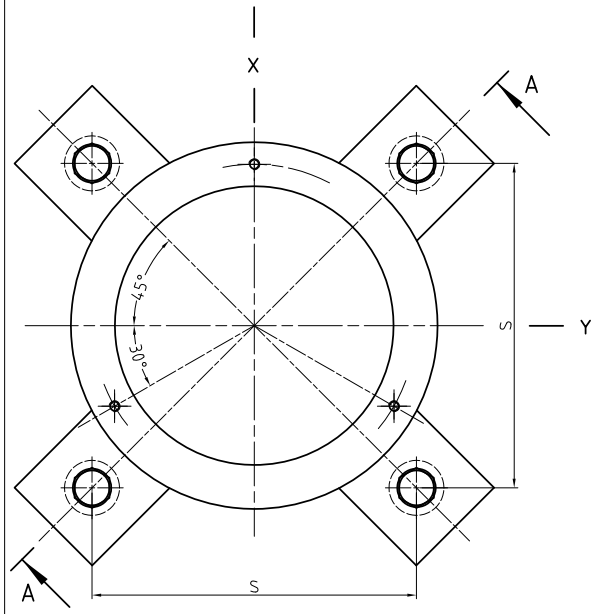

UNDRE LAGERPLATTA

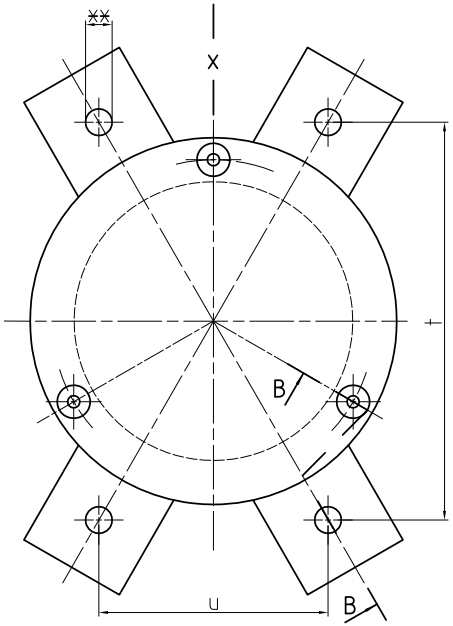

ÖVRE LAGERPLATTA

Typ	LASTER (kN)		
	VERTIKAL		HOR.
	$N_{Rd,max}$	$N_{Rd,min}$	$V_{xy\ Rd,max}$
TF 1	852	323	280
TF 2	1706	683	460
TF 3	2935	976	705
TF 4	4496	1634	1034
TF 5	6388	2060	1247
TF 6	8647	2678	1556
TF 7	11207	3376	1905
TF 8	14143	3878	2263
TF 9	17422	4404	2526
TF 10	20986	5228	2938
TF 11	24942	6086	3367
TF 12	29239	6952	3800
TF 13	33807	8142	4395
TF 14	38782	8660	4654
TF 15	44098	9052	4850
TF 16	49671	9286	4967
TF 17	55665	9372	5010
TF 18	62000	9892	5270
TF 19	68577	10324	5486
TF 20	75590	10692	5670

MÄRKSKYLT

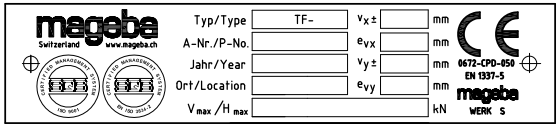

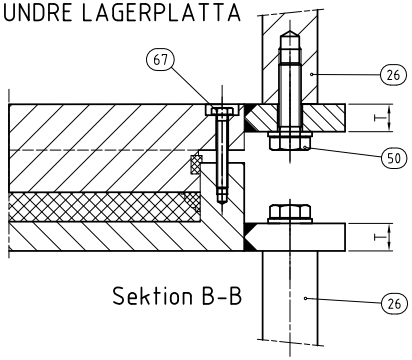

Sektion B-B

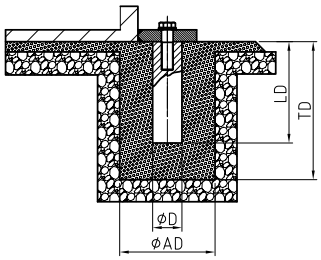

URSPARINGSMATT (mm)

BULT	Ingjutningsgods		Ursparing	
	ØD	LD	ØAD	TD
M 12	30	180	150	250
M 16	40	200	150	250
M 20	50	250	150	300

ANT.	BENÄMNING	DIMENSION	POS.	MATERIAL	ARTIKEL
1	ÖVRE LAGERPLATTA		8	S355J2G3	
3	BULT		67	Aluminium	
8	BULT		50	8.8	
1	ELASTOMERKUDDE		5	G76-NR	
8	INGJUTNINGSGODS		26	S235J2G3	
1	UNDRE LAGERPLATTA		2	S355J2G3	
1	TÄTNING		18	Gummi	

Revision	Date	Description	Prepared	Reviewed	Approved
00					

mageba
SOLISTRASSE 68
8180 BÜLACH-SWITZERLAND
TEL. +41-1-872 40 50 / FAX +41-1-872 40 59
mageba@mageba.ch - www.mageba.ch

Article-No.:

General tolerances according ISO 2768-

SPÄNNARMERING
INDUSTRIVÄGEN 6 -8
137 37 VÄSTERHANINGE
TEL: 010 448 69 00
FAX: 08 - 753 49 73
WWW.SPANNARMERING.COM

Scale:

Weight:

Structural Member: POT BEARING TF (FAST LAGER)

Location:

Order-No.:

Sheet-No.:

The copyright on these drawings and all attachments, which have been trusted personally to the receiver, belongs to mageba at all times. Without the express written permission of mageba the drawings must not be passed on or made accessible to any third parties. To guarantee the traceability of these drawings in accordance with ISO 9001, any electronic transmission shall be in PDF format only.

Drawing-No.:

TF-EN-Standard